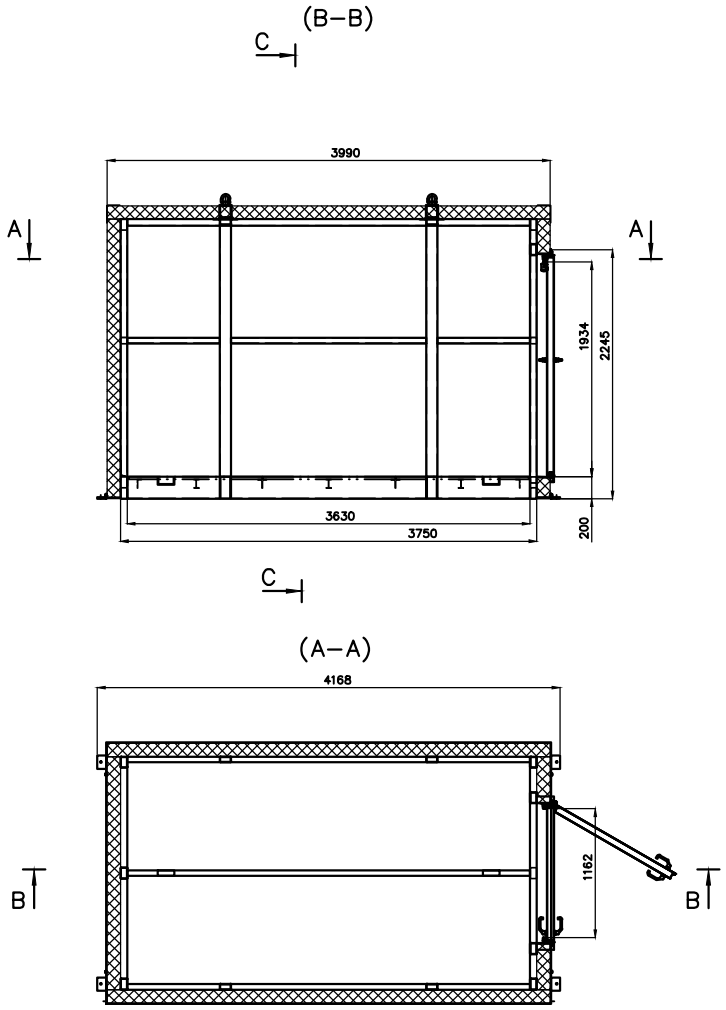

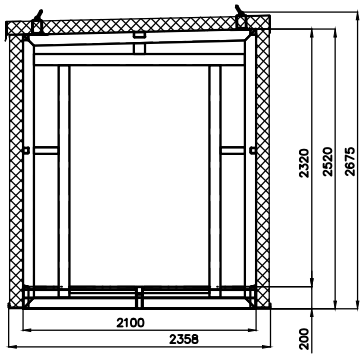

Auftragsbestätigung	Zul.Abtau: DIN ISO 12569-B	Oberfl.:	Maßstab: 1:20
	Belastung: 1000 kg/m²	Auflagen(J): 1200	Material:
	Datum	Name	Benennung
	Bearb. 22.12.17	DIS	WSC 4–CL/F90 Tür Schmalseite
	Gepr.		
	Norm.		
	LACONT Umwelttechnik GmbH		Zeichnungsnummer: WSC 4–CL (1)
	Zust. Änderung	Datum Name	EDV Nr.: Ers.f.: Ers.d.:

Menge | Positionsnummer | Masse(kg)

Blatt: 1 / 1 Bl.