(B–B)

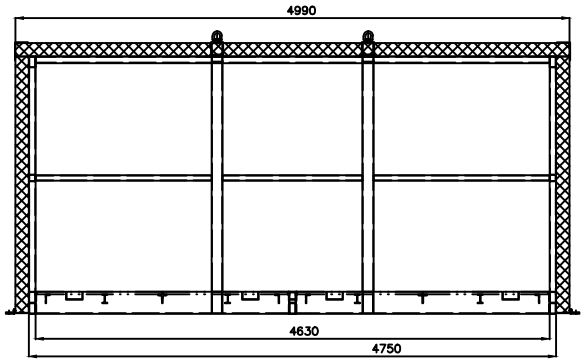

(C–C)

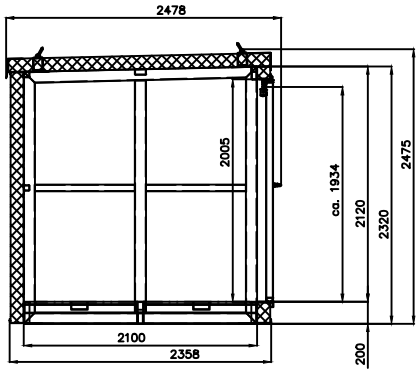

(A–A)

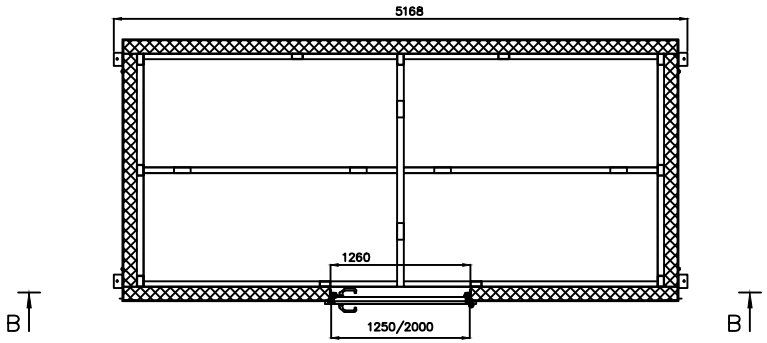

Auftragsbestätigung	Ref.Blatt EN ISO 12569-D	Maßstab 1:20	Gewicht
	Rohdichte 1000 kg/m³	Auftrags-Nr. 1400	Werkstoff
	Gezeichnet Datum 27.05.10	Name Schwendorf	Dokument WSC-5-CL/F90
	LACONT Umwelttechnik GmbH		Zeichnungsnummer (1)
			Blatt 1 / 1 Bl.