(B–B)

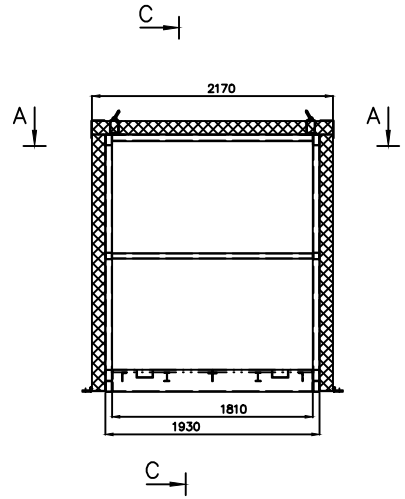

(C–C)

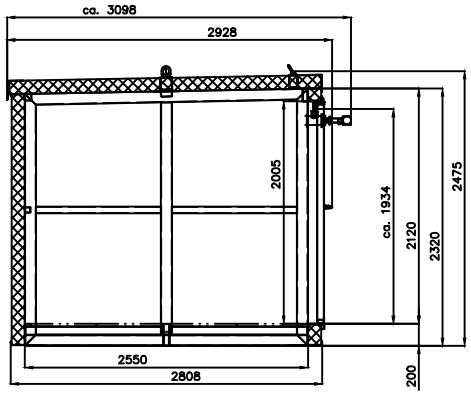

(A–A)

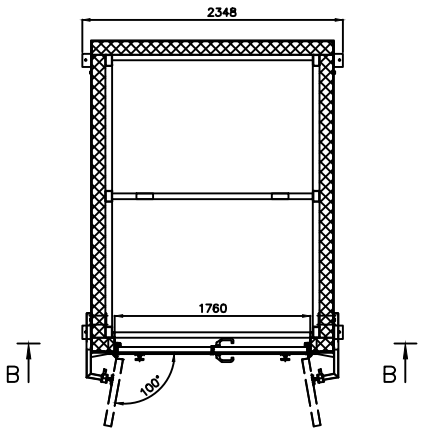

Aufragsbestätigung			Ref.-Blatt DIN ISO 128/20-B	Überfl.	Maßstab 1:20	Gewicht	Positionsnummer / Benennung
			Rohdichte 1000 kg/m³	Auftragsnr./Pr. 700	Werkstoff		
				Datum / Name	Benennung WSC-2-PR/F90		
			Gezeichnet	09.08.10 / Schwendorf			
			Geprüft				
			Norm				
			LACONT Umwelttechnik GmbH		Zeichnungsnummer (1)		Blatt 1 / 1 Bl.
Änd.	Änderung	Datum	Name	SPV Nr.	Ersetzt	Ersetzt	